OCTIS

servizio tecnico commerciale

Lunghezza Minima
Lenght min _____

Lunghezza Massima
Lenght min _____

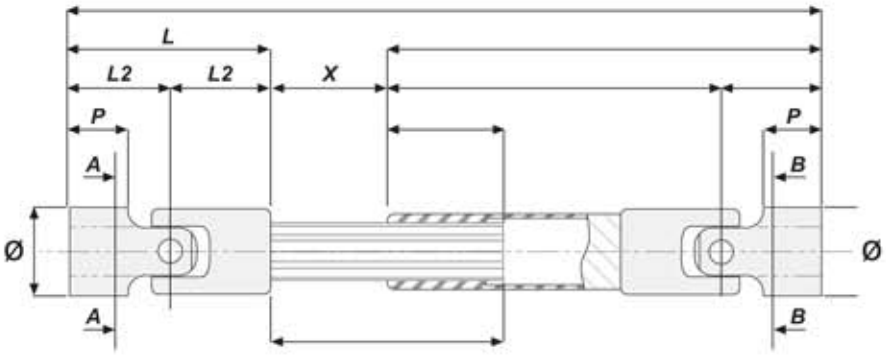

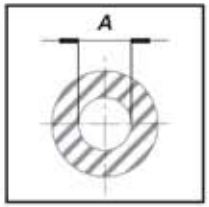

SEZ. A-A:	
SEZ. B-B:	
A Ø:	
A Ø:	

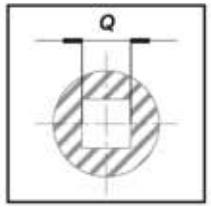

SEZ. A-A:	
SEZ. B-B:	
Q Ø:	
Q Ø:	

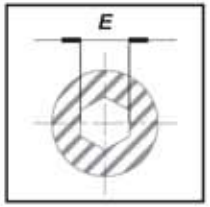

SEZ. A-A:	
SEZ. B-B:	
E Ø:	
E Ø:	

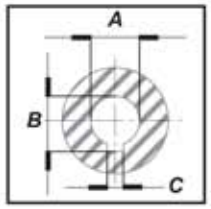

SEZ. A-A:		
SEZ. B-B:		
A Ø:		
A Ø:		
B - B		
C - C		

Azienda: _____

Referente: _____

Ruolo: _____

e-mail: _____

Tipologia: _____
Series: _____

Serie Perni - *cardan-shafts*
Serie Rullini - *cardan-shafts with needle roller bearing*
Serie Crociera - *cross cardan-shafts*

Quantità: _____

Amount:

Note: _____

Modulo per esecuzione Trasmissioni su misura.
Stampare, aggiungere quote, quantitativi ed inviarcelo via fax per avere un'offerta

Module for running custom transmissions.
Print, add dimensions, quantities and fax it to get an offer.